online-rolloshop.de

# Mittelzugrollo nach Maß - 200 x 200 cm

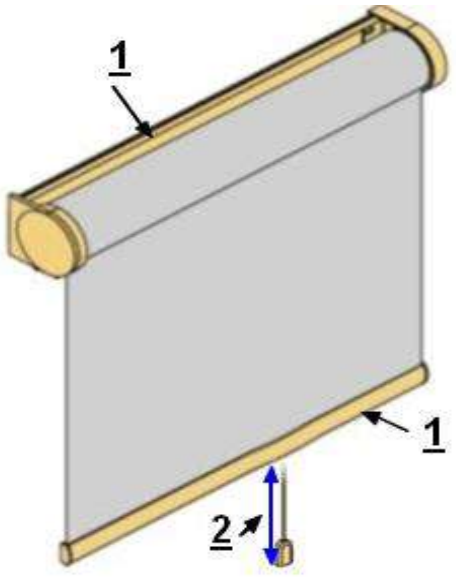


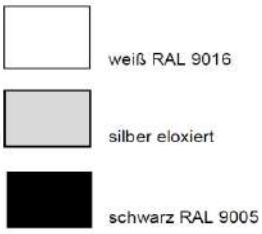


**1 = Profilfarbe weiß, silber eloxiert oder schwarz**
Träger- & Abschlußprofil aus pulverbeschichtetem Aluminium
- Abdeckkappen farblich passend

**2 = Bedienlänge (Länge der Zugschnur)**
Standard = 3/4 der Bestellhöhe oder eine Länge wählen 20 - 200 cm

**Kindersicherheit beim Innenliegenden Sicht- und Sonnenschutz**
**Kleine Kinder können sich in den Schlingen von Schnüren und Ketten strangulieren. Um dies zu vermeiden sollten zusätzliche Schnurwickler bzw. Kettenhalter montiert werden. Die Unterkante der Schnurquaste bzw. die dauerhaft gespannte Kette sollten mind. 150 cm über dem Boden enden.**

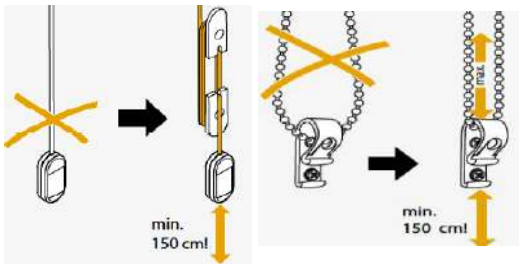


Mittelzug-Softrollo

| | |
|---|---|
| min. Breite | 70 cm |
| max. Breite | 200 cm* |
| max. Höhe | 200 cm* |
| max. Fläche | ca. 4 m² |

*stoffabhängig

Der Softrollo-Mechanismus wickelt den Behang kontrolliert und sanft auf und stoppt an der eingestellten oberen Wunschposition (kein Überschlag möglich).

## Befestigungsvarianten

Wandmontage

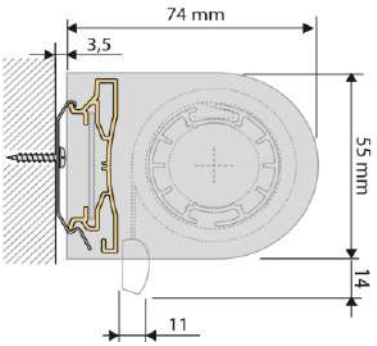


Deckenmontage

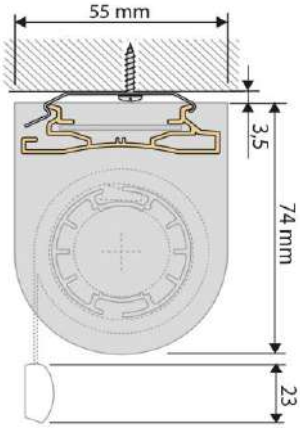


Klemmträger weiß-silber (ohne bohren)
**(nur für Kunststofffenster die zu öffnen gehen)**
**Klemmbreich 5 - 25 mm**

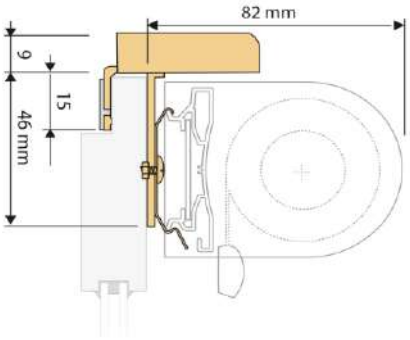


Wandwinkel 33 mm
**zur Wand- & Laibungsmontage**

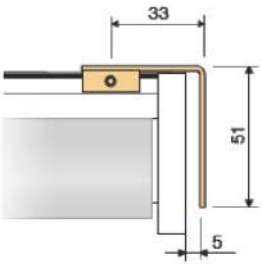


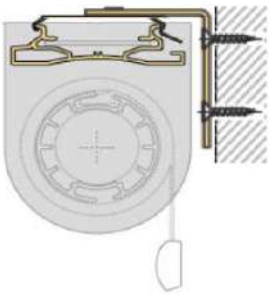

Wandwinkel 60 - 108 mm
**für mehr Abstand**

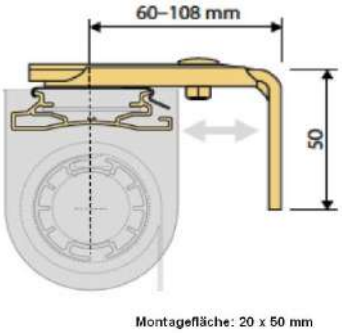

Messanleitung

Stoffabzugsmaß und Aufmaß

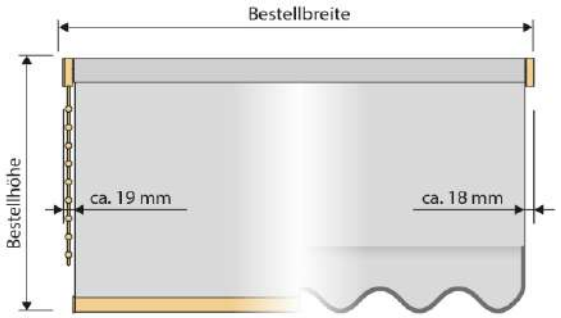


| Stoffabzug | Abzug insgesamt in cm |
|---|---|
| Rollo mit Mittelzug | 3,7 |

falsches Aufmaß

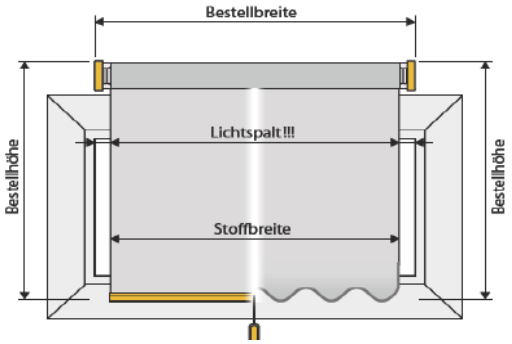


richtiges Aufmaß

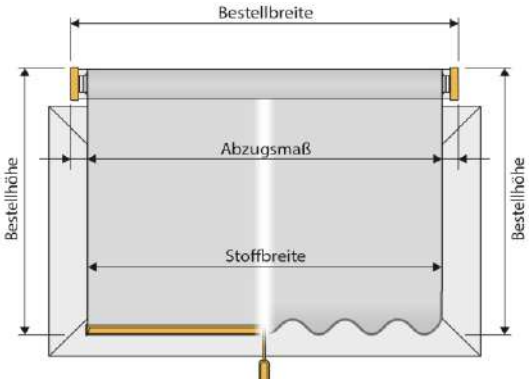


**Bestellmaß ist immer Träger- bzw. Kassettenaußenmaß, nicht das Stoffmaß!**
**(Bestellbreite sollte mindestens das Flügelinnenmaß + Abzugsmaß sein)**
**Abzug gesamt = Bestellbreite - Stoffbreite**

Montage mit Klemmträger auf dem Fensterrahmen ohne bohren
**(nur für Kunststofffenster die zu öffnen gehen)**

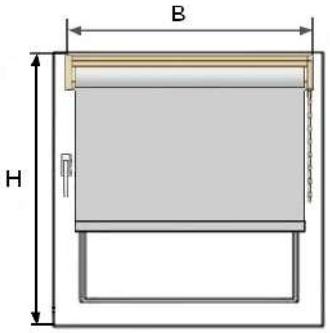


**Bestellbreite** = B*
B = sichtbare Scheibe inkl. Abdichtgummi + 7,7 cm*
7,7 cm = 2 cm Stoffüberdeckung + 1,85 cm Technikmaß pro Seite
Empfehlung vom Online Rolloshop

**Bestellhöhe** = die Höhe des Fensterflügels

**Wichtig:**
Abstand vom Fensterflügel nach oben zum Sturz min. 1,5 cm.

Montage in der Fensternische

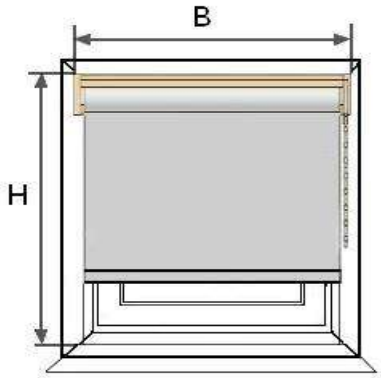


**Bestellbreite** = Nischenbreite* - 1 cm
* kleinste Breite

**Bestellhöhe** = Nischenhöhe

**Wichtig**
Bitte messen Sie an mehreren Punkten das Maß B (Breite) wegen evtl. Fenstermaßtoleranzen.

Hervorstehende Gegenstände wie Scharniere, Fenstergriff, Fensterbank usw. beachten. Die Höhe des Rollos, damit sich die Fenster und Türen auch bei hochgezogenen Sonnenschutz öffnen lassen.

Montage vor der Fensternische

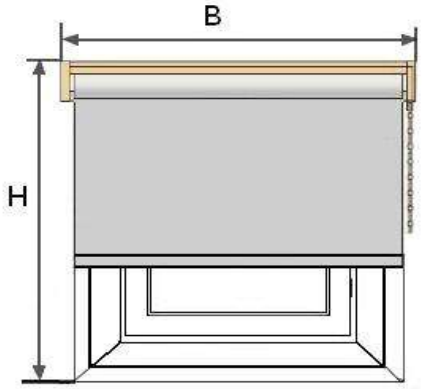


**Bestellbreite** = Nischenbreite + 10 cm
Empfehlung vom Online Rolloshop min. 10 cm.

**Bestellhöhe** = Nischenhöhe + 10 cm
Empfehlung vom Online Rolloshop min. 10 cm.

**Wichtig**
Bitte messen Sie an mehreren Punkten das Maß B (Breite) wegen evtl. Fenstermaßtoleranzen.

Höhen- und Breitenüberstand berücksichtigen.
Beim Aufmaß auf die Fensterbank achten.

Hier endet unsere Messanleitung für das Mittelzugrollos mit Trägerprofil
ausführliche Anlagenbeschreibungen finden Sie unter folgenden Links

Basisrollos nach Maß - 280 x 300 cm
Seitenzugrollo nach Maß - 280 x 300 cm
Mittelzugrollo nach Maß - 200 x 200 cm
Kassettenrollo nach Maß - 280 x 300 cm
Rollo nach Maß - 360 x 340 cm

oder alle 5 Anlagen auf einen Blick unter

Fensterrollos nach Maß

Wir freuen uns auf Ihren Besuch in unserem Shop

https://www.online-rolloshop.de/

Falls Sie Fragen zu unseren Rollos haben stehen wir Ihnen jederzeit persönlich
mit Rat und Tat zur Seite unter Tel. 036628 89152 oder per E-Mail

shop@online-rolloshop.de

Antje Walther
Online Rolloshop
Sommerseite 27/OT Pöllwitz
07937 Zeulenroda-Triebes