Seitenzugrollo nach Maß - 280 x 300 cm

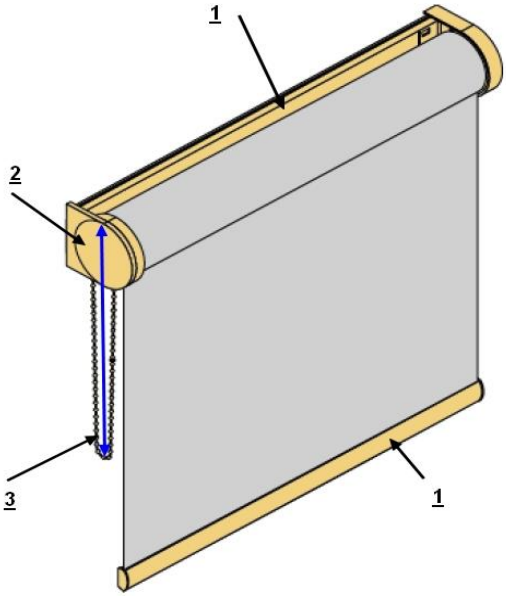

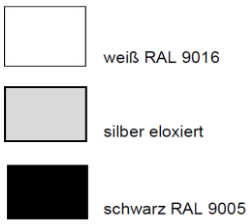

1 = Profilfarbe weiß, silber eloxiert oder schwarz
Träger- & Abschlußprofil aus pulverbeschichtetem Aluminium
- Abdeckkappen farblich passend

2 = Seitenzug rechts oder links
- als Kunststoffkette in transparent, weiß, grau, schwarz oder gegen Aufpreis als nickel Kette (Metall)

3 = Bedienlänge (Durchmesser der Endloskette)
Standard = 3/4 der Bestellhöhe oder eine Länge wählen 20 - 300 cm

Kindersicherheit beim Innenliegenden Sicht- und Sonnenschutz
Kleine Kinder können sich in den Ketten strangulieren.
Um dies zu vermeiden sollten zusätzliche Kettenhalter montiert werden, so daß die Kette dauerhaft gespannt ist und mind. 150 cm über dem Boden endet.

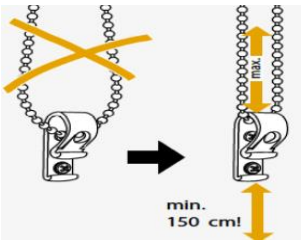

Größenbereich

min. Breite	40 cm
max. Breite	280 cm*
max. Höhe	300 cm*
max. Fläche	ca. 7,5 m²

*stoffabhängig

Befestigungsvarianten

Wandmontage

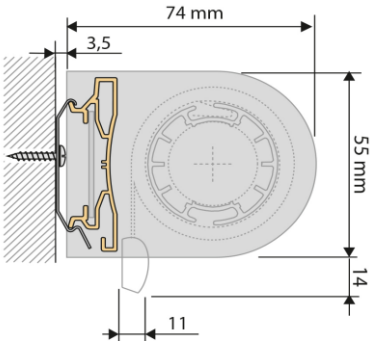

Deckenmontage

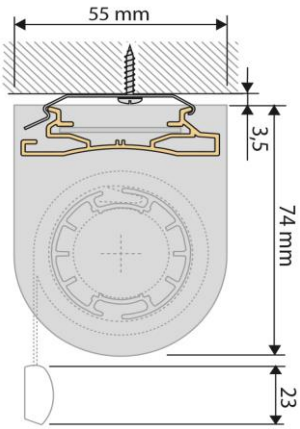

Klemmträger weiß-silber (ohne bohren)

(nur für Kunststofffenster die zu öffnen gehen)
Klemmbreich 5 - 25 mm

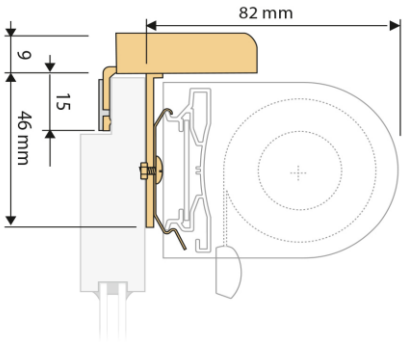

Wandwinkel 33 mm

zur Wand- & Laibungsmontage

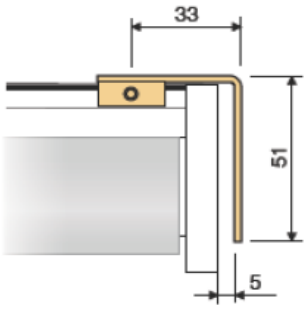

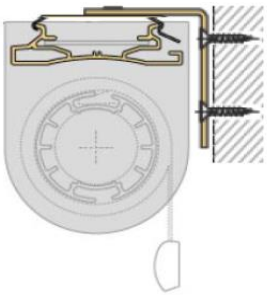

Wandwinkel 60 - 108 mm

für mehr Abstand

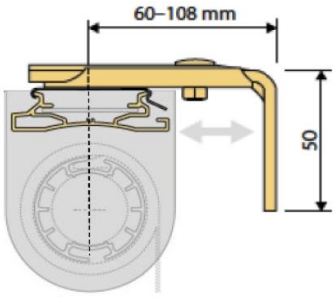

Montagefläche: 20 x 50 mm

Messanleitung

Stoffabzugsmaß und Aufmaß

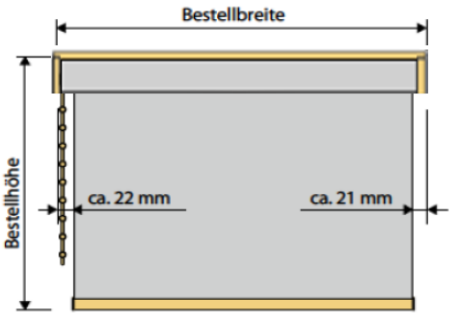

Seitenzugrollo mit Seilführung

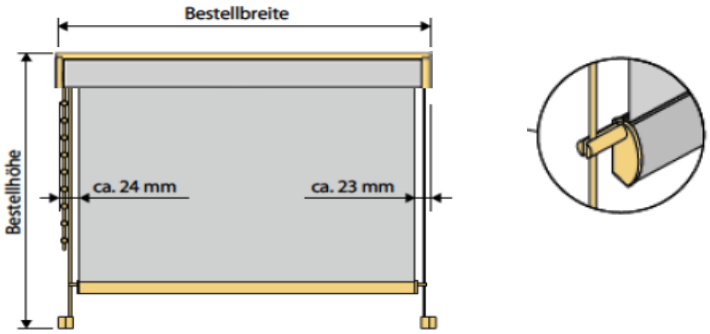

Stoffabzug	Abzug insgesamt in cm
Rollo mit Seitenzug	4,3
Rollo mit Seitenzug und Seilführung	4,7
Rollo mit Motor*	3,7
Rollo mit Motor und Seilführung*	4,6

* mit Motor auf Anfrage

Befestigungsmöglichkeiten der Seilführung

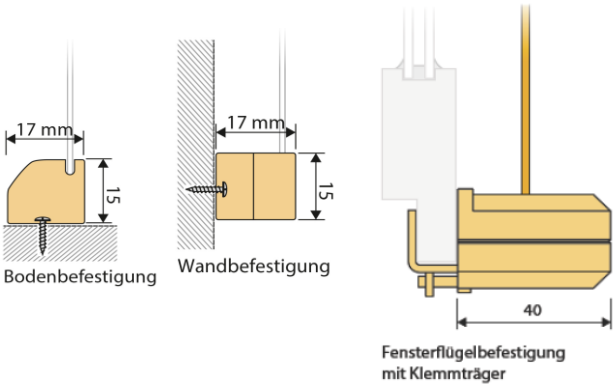

falsches Aufmaß

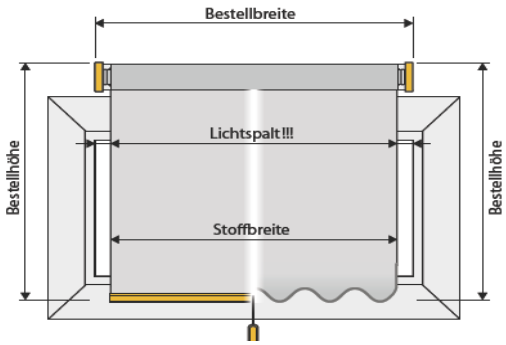

richtiges Aufmaß

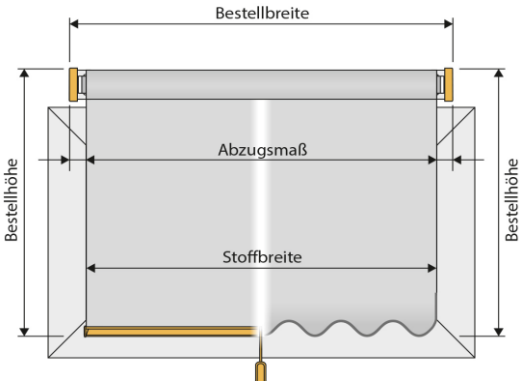

Bestellmaß ist immer Träger- bzw. Kassettenaußenmaß, nicht das Stoffmaß!
(Bestellbreite sollte mindestens das Flügelinnenmaß + Abzugsmaß sein)
Abzug gesamt = Bestellbreite - Stoffbreite

Montage mit Klemmträger auf dem Fensterrahmen ohne bohren

(nur für Kunststofffenster die zu öffnen gehen)

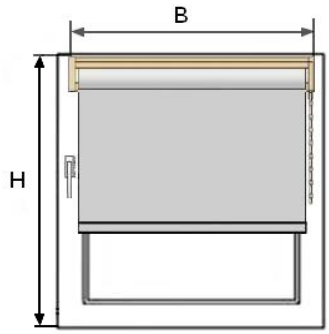

Bestellbreite = B*

B = sichtbare Scheibe inkl. Abdichtgummi + 8,3 cm*

8,3 cm = 2 cm Stoffüberdeckung + 2,15 cm Technikmaß pro Seite

Empfehlung vom Online Rolloshop

Bestellhöhe = die Höhe des Fensterflügels

Wichtig:

Abstand vom Fensterflügel nach oben zum Sturz min. 1,5 cm.
Für die Befestigung einer Seilführung per Klemmträger benötigen Sie 1,5 cm Abstand nach unten zur Fensterbank.

Montage in der Fensternische

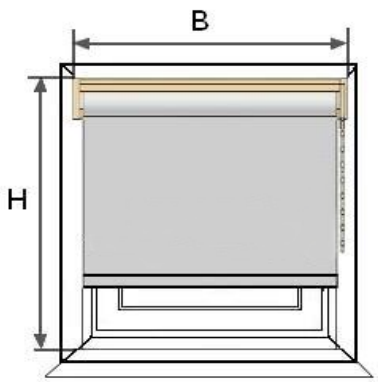

Bestellbreite = Nischenbreite* - 1 cm
* kleinste Breite

Bestellhöhe = Nischenhöhe

Wichtig
Bitte messen Sie an mehreren Punkten das Maß B (Breite) wegen evtl. Fenstermaßtoleranzen.

Hervorstehende Gegenstände wie Scharniere, Fenstergriff, Fensterbank usw. beachten. Die Höhe des Rollos, damit sich die Fenster und Türen auch bei hochgezogenen Sonnenschutz öffnen lassen.

Montage vor der Fensternische

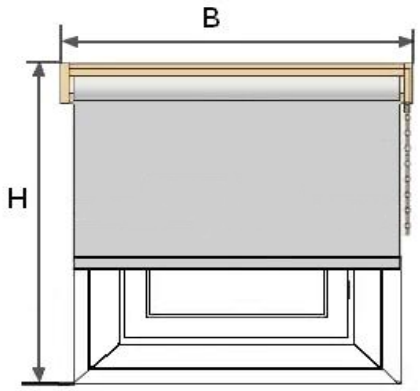

Bestellbreite = Nischenbreite + 10 cm
Empfehlung vom Online Rolloshop min. 10 cm.

Bestellhöhe = Nischenhöhe + 10 cm
Empfehlung vom Online Rolloshop min. 10 cm.

Wichtig
Bitte messen Sie an mehreren Punkten das Maß B (Breite) wegen evtl. Fenstermaßtoleranzen.

Höhen- und Breitenüberstand berücksichtigen.
Beim Aufmaß auf die Fensterbank achten.

Hier endet unsere Messanleitung für Seitenzugrollos und Trägerprofil
ausführliche Anlagenbeschreibungen finden Sie unter folgenden Links

Basisrollos nach Maß - 280 x 300 cm
Seitenzugrollo nach Maß - 280 x 300 cm
Mittelzugrollo nach Maß - 200 x 200 cm
Kassettenrollo nach Maß - 280 x 300 cm
Rollo nach Maß - 360 x 340 cm

oder alle 5 Anlagen auf einen Blick unter

Fensterrollos nach Maß

Wir freuen uns auf Ihren Besuch in unserem Shop

https://www.online-rolloshop.de/

Falls Sie Fragen zu unseren Rollos haben stehen wir Ihnen jederzeit persönlich
mit Rat und Tat zur Seite unter Tel. 036628 89152 oder per E-Mail

shop@online-rolloshop.de

Antje Walther
Online Rolloshop
Sommerseite 27/OT Pöllwitz
07937 Zeulenroda-Triebes